Аппараты стальные эмалированные с якорной мешалкой V = 1,0 м³

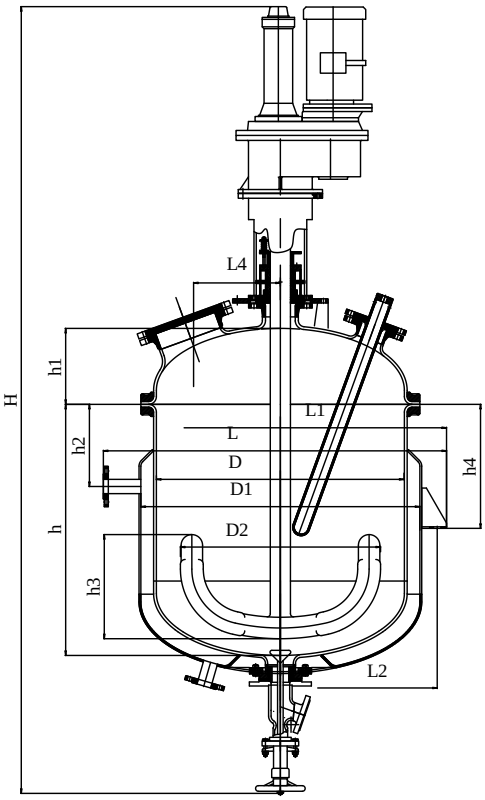

Таблица штуцеров

Обозначение штуцера	Назначение
А	Люк
Б	Технологический, для КИП, предохранительных устройств
В	Гильза термометра
Г	Запасной
Д	Спуск конденсата или вход воды
Е	Спуск конденсата или рассола
Ж	Вход пара, выход воды или рассола
И	Выпуск продукта
К	Ввод смазочного материала или запирающей жидкости
Л	Вывод охлаждающей жидкости
М	Вывод охлаждающей жидкости
Н	Технологический
О	Окно смотровое

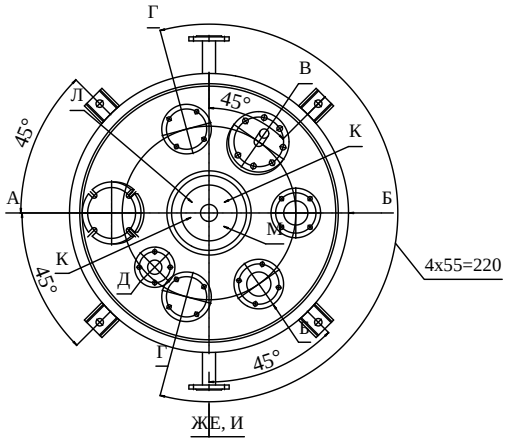

Характеристика штуцеров

Обозначение штуцера	АСЕонв 1,0-2-02	
	Ду	**Ру**
А	150/1	0,6
Б	100/2	0,6
В	100/М20	0,6/-
Г	100/2	0,6
Д	40/1	0,6
Е	М10х1	-
Ж	40/2	0,6
И	80/100	1,0/1,0
К	М10/2	-
Л	10	-
М	10	-
О	-	-

Техническая характеристика аппаратов

Обозначение	Рабочий объем, м³	Объем рубашки, м³	Масса аппарата, кг	Тип привода	Марка Э/Д	Мощность Э/Д, кВт	n, об/мин	Давление в корпусе, МПА	Давление в рубашке, МПА	D, мм	D1, мм	D2, мм	H, мм	h, мм	h1, мм	h2, мм	h3, мм	h4, мм	L, мм	L1, мм	L2, мм	L3, мм	L4, мм	R, мм
АСЕонв 1,0-2-02	1,0	0,21	1260	Привод В112-1,5-50-2П	АИМ80 В4-У2	1,5	50	0,3	0,6	1000	1100	800	3060	1140	300	410	500	550	1310	1131	1240	-	350	350

Завод “Красный Октябрь”
Украина, 08500, г. Фастов, ул. Орджоникидзе, 50
+38 (04565) 6-52-11; 6-09-40; 6-04-60; т/ф.: +38 (04565) 5-11-08
Http://www.redoctober.kiev.ua E-mail: td@redoctober.kiev.ua chimmash@i.kiev.ua