Аппараты стальные эмалированные с якорной мешалкой V = 1,6 м³

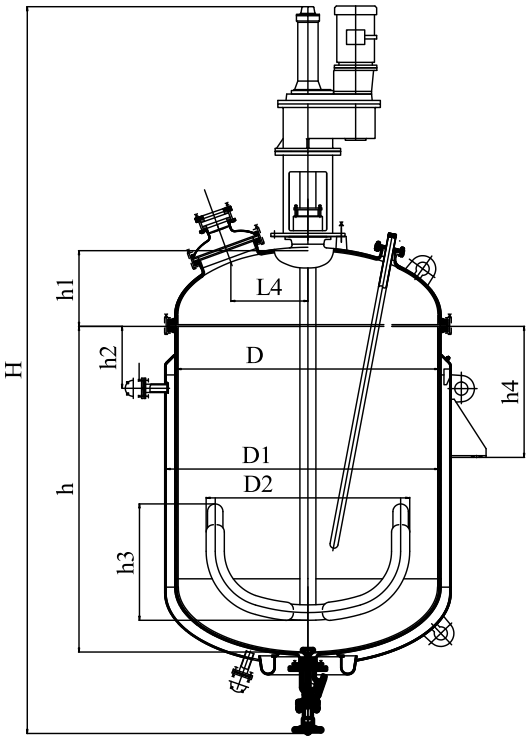

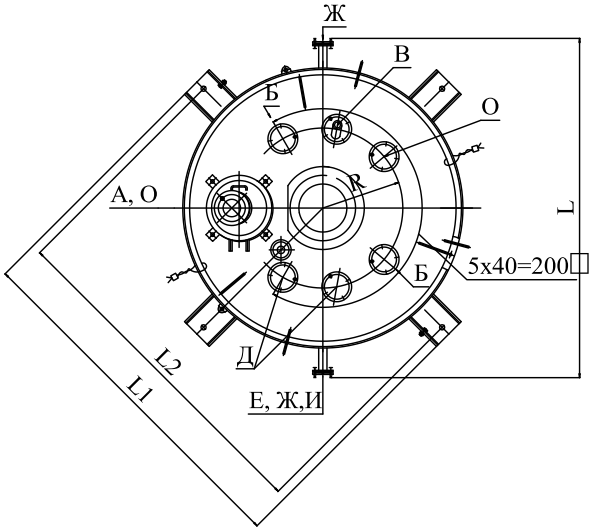

Таблица штуцеров

Обозначение штуцера	Назначение
А	Люк
Б	Технологический, для КИП, предохранительных устройств
В	Гильза термометра
Г	Запасной
Д	Спуск конденсата или вход воды
Е	Спуск конденсата или рассола
Ж	Вход пара, выход воды или рассола
И	Выпуск продукта
К	Ввод смазочного материала или запирающей жидкости
Л	Вывод охлаждающей жидкости
М	Вывод охлаждающей жидкости
Н	Технологический
О	Окно смотровое

Характеристика штуцеров

Обозначение штуцера	АСЕонв 1,6-2-02	
	Ду	**Ру**
А	325х400	0,3
Б	100/2	0,6
В	100/М20	0,6/-
Г	100/2	0,6
Д	40/1	0,6
Е	М10х1	-
Ж	40/2	0,6
И	80/100	1,0/1,0
К	М10/2	-
Л	10	-
М	10	-
О	100/2	0,6

Техническая характеристика аппаратов

Обозначение	Рабочий объем, м³	Объем рубашки, м³	Масса аппарата, кг	Тип привода	Марка Э/Д	Мощность Э/Д, кВт	n, об/мин	Давление в корпусе, МПА	Давление в рубашке, МПА	D, мм	D1, мм	D2, мм	H, мм	h, мм	h1, мм	h2, мм	h3, мм	h4, мм	L, мм	L1, мм	L2, мм	L3, мм	L4, мм	R, мм
АСЕонв 1,6-2-02	1,6	0,222	1760	Привод В140-3,0-50-2П	АИМ100 S4	3,0	50	0,3	0,6	1200	1300	900	3370	1240	460	410	500	700	1600	1510	1440	-	420	425

Завод “Красный Октябрь”
Украина, 08500, г. Фастов, ул. Орджоникидзе, 50
+38 (04565) 6-52-11; 6-09-40; 6-04-60; т/ф.: +38 (04565) 5-11-08
Http://www.redoctober.kiev.ua E-mail: td@redoctober.kiev.ua chimmash@i.kiev.ua