Аппараты стальные эмалированные с якорной мешалкой V = 2,5м³; 4,0м³; 6,3м³

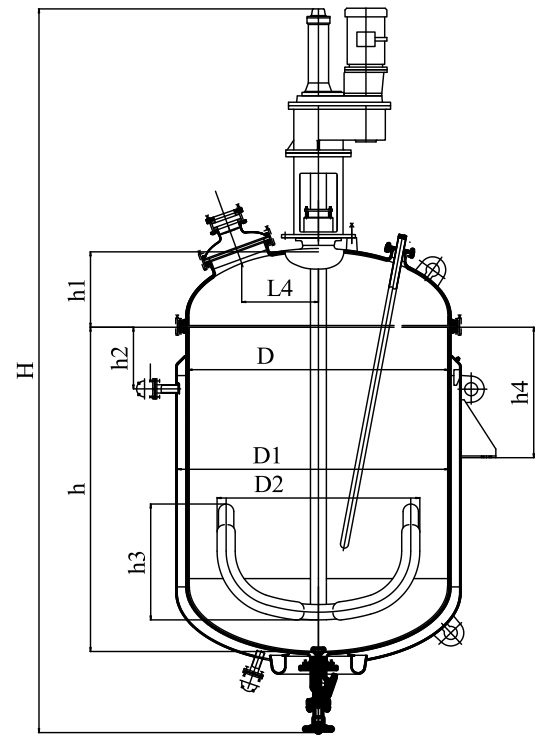

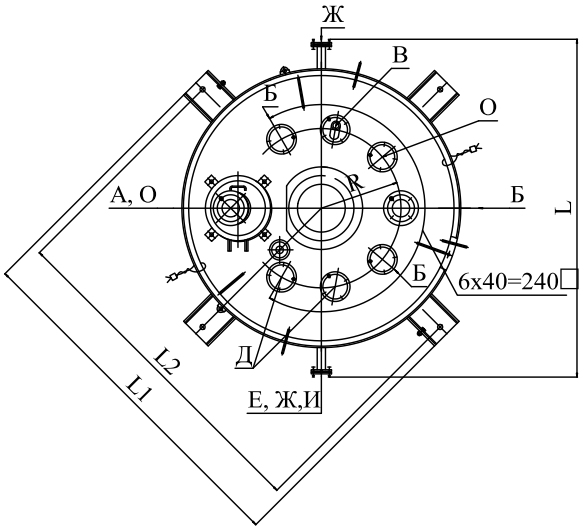

Таблица штуцеров

Обозначение штуцера	Назначение
А	Люк
Б	Технологический, для КИП, предохранительных устройств
В	Гильза термометра
Г	Запасной
Д	Спуск конденсата или вход воды
Е	Спуск конденсата или рассола
Ж	Вход пара, выход воды или рассола
И	Выпуск продукта
К	Ввод смазочного материала или запирающей жидкости
Л	Вывод охлаждающей жидкости
М	Вывод охлаждающей жидкости
Н	Технологический
О	Окно смотровое

Характеристика штуцеров

Обозначение штуцера	АСЕонв 2,5-2-02		АСЕонв 4,0-2-02		АСЕонв 6,3-2-02	
	Ду	**Ру**	**Ду**	**Ру**	**Ду**	**Ру**
А	325x400	0,3	400	0,3	400	0,3
Б	100/3	0,6	100/3	0,6	100/3	0,6
В	100/М20	0,6/-	100/М20	0,6/-	100/М20	0,6/-
Г	100/2	0,6	100/2	0,6	100/2	0,6
Д	50/1	0,6	50/1	0,6	50/1	0,6
Е	М10x1	-	М10x1	-	М10x1	-
Ж	50/2	0,6	50/2	0,6	50/2	0,6
И	80/100	1,0/1,0	80/100	1,0/1,0	80/100	1,0/1,0
К	М10/2	-	М10/2	-	М10/2	-
Л	10	-	15	-	15	-
М	10	-	15	-	15	-
О	100/2	0,6	100/2	0,6	100/2	0,6

Техническая характеристика аппаратов

Обозначение	Рабочий объем, м³	Объем рубашки, м³	Масса аппарата, кг	Тип привода	Марка Э/Д	Мощность Э/Д, кВт	n, об/мин	Давление в корпусе, МПА	Давление в рубашке, МПА	D, мм	D1, мм	D2, мм	H, мм	h, мм	h1, мм	h2, мм	h3, мм	h4, мм	L, мм	L1, мм	L2, мм	L3, мм	L4, мм	R, мм
АСЕонв 2,5-2-02	2,5	0,5	2070	В140-3,0-50-2П	АИМ100 S4	3,0	50	0,3	0,6	1400	1550	1050	3590	1430	515	430	500	625	1930	1770	1700	-	470	475
АСЕонв 4,0-2-02	4,0	0,533	3545	В180-5,5-50-2П	АИМ112 M4	5,5				1600	1750	1200	4115	1695	560	430	750	800	2130	2050	1960	-	450	500
АСЕонв 6,3-2-02	6,3	0,832	4525	В200/2-7,5-50-2П	АИМ132 S4	7,5			0,4	1800	1950	1400	4960	2250	610	430	800	905	2330	2345	2235	-	530	550

Завод “Красный Октябрь”
Украина, 08500, г. Фастов, ул. Орджоникидзе, 50
+38 (04565) 6-52-11; 6-09-40; 6-04-60; т/ф.: +38 (04565) 5-11-08
Http://www.redoctober.kiev.ua E-mail: td@redoctober.kiev.ua chimmash@i.kiev.ua