*Аппараты стальные эмалированные с якорной мешалкой V = **10,0** м³*

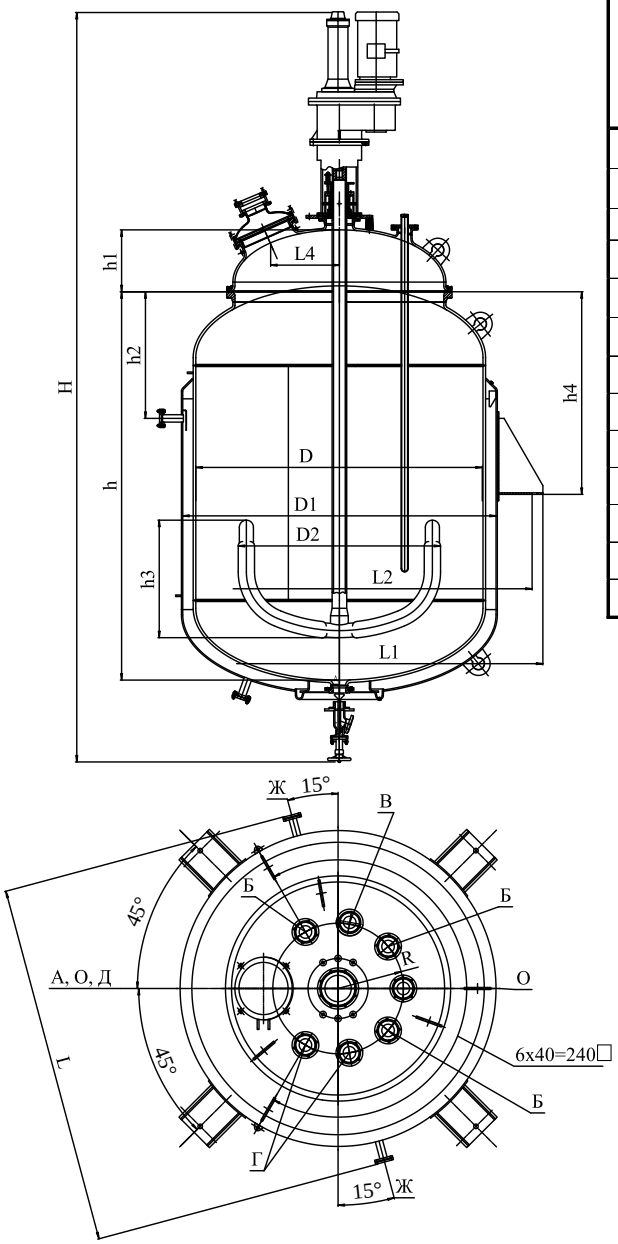

Таблица штуцеров

Обозначение штуцера	Назначение
А	Люк
Б	Технологический, для КИП, предохранительных устройств
В	Гильза термометра
Г	Запасной
Д	Спуск конденсата или вход воды
Е	Спуск конденсата или рассола
Ж	Вход пара, выход воды или рассола
И	Выпуск продукта
К	Ввод смазочного материала или запирающей жидкости
Л	Вывод охлаждающей жидкости
М	Вывод охлаждающей жидкости
Н	Технологический
О	Окно смотровое

Характеристика штуцеров

Обозначение штуцера	АСЕонв 10,0-2-02	
	Ду	**Ру**
А	400	0,3
Б	100/3	0,6
В	100/М20	0,6/-
Г	100/2	0,6
Д	50/1	0,6
Е	М10х1	-
Ж	50/2	0,6
И	80/100	1,0/1,0
К	М10/2	-
Л	15	-
М	15	-
О	100/2	0,6

Техническая характеристика аппаратов

Обозначение	Рабочий объем, м³	Объем рубашки, м³	Масса аппарата, кг	Тип привода	Марка Э/Д	Мощность Э/Д, кВт	n, об/мин	Давление в корпусе, МПА	Давление в рубашке, МПА	D, мм	D1, мм	D2, мм	H, мм	h, мм	h1, мм	h2, мм	h3, мм	h4, мм	L, мм	L1, мм	L2, мм	L3, мм	L4, мм	R, мм
АСЕонв 10,0-2-02	10,0	1,32	7297	В200/2-11-50-2П	АИМ132 М4	11,0	50	0,3	0,4	2200	2400	1550	7297	2975	470	970	900	1550	2750	3118	2988	-	530	500

Завод “Красный Октябрь”
Украина, 08500, г. Фастов, ул. Орджоникидзе, 50
+38 (04565) 6-52-11; 6-09-40; 6-04-60; т/ф.: +38 (04565) 5-11-08
Http://www.redoctober.kiev.ua E-mail: td@redoctober.kiev.ua chimmash@i.kiev.ua