Аппараты стальные эмалированные с якорной мешалкой V = 0,063 м³; 0,1 м³; 0,16 м³; 0,25 м³;

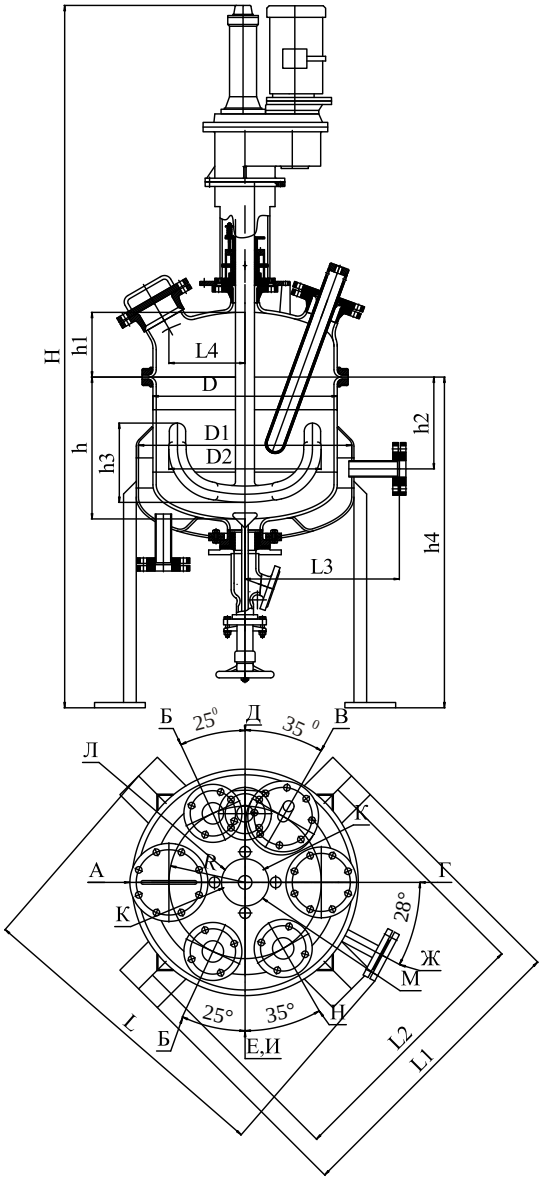

Таблица штуцеров

Обозначение штуцера	Назначение
А	Люк
Б	Технологический, для КИП, предохранительных устройств
В	Гильза термометра
Г	Запасной
Д	Спуск конденсата или вход воды
Е	Спуск конденсата или рассола
Ж	Вход пара, выход воды или рассола
И	Выпуск продукта
К	Ввод смазочного материала или запирающей жидкости
Л	Вывод охлаждающей жидкости
М	Вывод охлаждающей жидкости
Н	Технологический
О	Окно смотровое

Характеристика штуцеров

Обозначение штуцера	V= 0,063 м³		V= 0,1 м³		V= 0,16 м³		V= 0,25м³	
	Ду	**Ру**	**Ду**	**Ру**	**Ду**	**Ру**	**Ду**	**Ру**
А	100/1	1,0	100/1	1,0	100/1	1,0	100/1	1,0
Б	50/2	1,0	50/2	1,0	50/2	1,0	50/2	1,0
В	80/М20	1,0/-	80/М20	1,0/-	80/М20	1,0/-	80/М20	1,0/-
Г	80/1	1,0	80/1	1,0	80/1	1,0	80/1	1,0
Д	40/1	1,0	40/1	1,0	40/1	1,0	40/1	1,0
Е	М10х1	-	М10х1	-	М10х1	-	М10х1	-
Ж	40/1	1,0	40/1	1,0	40/1	1,0	40/1	1,0
И	50/80	1,0/1,0	50/80	1,0/1,0	50/80	1,0/1,0	50/80	1,0/1,0
К	М10/2	-	М10/2	-	М10/2	-	М10/2	-
Л	10	-	10	-	10	-	10	-
М	10	-	10	-	10	-	10	-
Н	50/1	1,0	50/1	1,0	80/1	1,0	80/1	1,0

Техническая характеристика аппаратов

Обозначение	Рабочий объем, м³	Объем рубашки, м³	Масса аппарата, кг	Тип привода	Марка Э/Д	Мощность Э/Д, кВт	n, об/мин	Давление в корпусе, МПА	Давление в рубашке, МПА	D, мм	D1, мм	D2, мм	H, мм	h, мм	h1, мм	h2, мм	h3, мм	h4, мм	L, мм	L1, мм	L2, мм	L3, мм	L4, мм	R, мм
АСЕонв 0,063-5-02	0,063	0,033	440	В112-0,75-50-2П	АИМ 71 В4-У2	0,75	50	0,6	0,6	508	600	420	2130	391	179	226	220	910	890	830	580	480	210	210
АСЕонв 0,1-5-02	0,1	0,046	470							508	600	420	2335	591	179	226	320	1110	890	830	580	480	210	210
АСЕонв 0,16-5-02	0,16	0,056	560							600	700	500	2440	691	197	226	380	1260	942	830	580	530	240	240
АСЕонв 0,25-5-02	0,25	0,1	660							700	800	600	2578	791	226	241	450	1370	1040	930	680	575	280	280

Завод “Красный Октябрь”
Украина, 08500, г. Фастов, ул. Орджоникидзе, 50
+38 (04565) 6-52-11; 6-09-40; 6-04-60; т/ф.: +38 (04565) 5-11-08
Http://www.redoctober.kiev.ua E-mail: td@redoctober.kiev.ua chimmash@i.kiev.ua